Agenzia delle Entrate
CATASTO FABBRICATI
Ufficio Provinciale di
Firenze

Dichiarazione protocollo n. del

Planimetria di u.i.u. in Comune di Sesto Fiorentino

Galleria Nazioni Unite civ. 8

Identificativi Catastali:
Sezione:
Foglio: 57
Particella: 528
Subalterno: 572

Compilata da:
Mori Valdemaro

Iscritto all'albo:
Architetti

Prov. Firenze N. 01783

Scheda n. 1 Scala 1:100

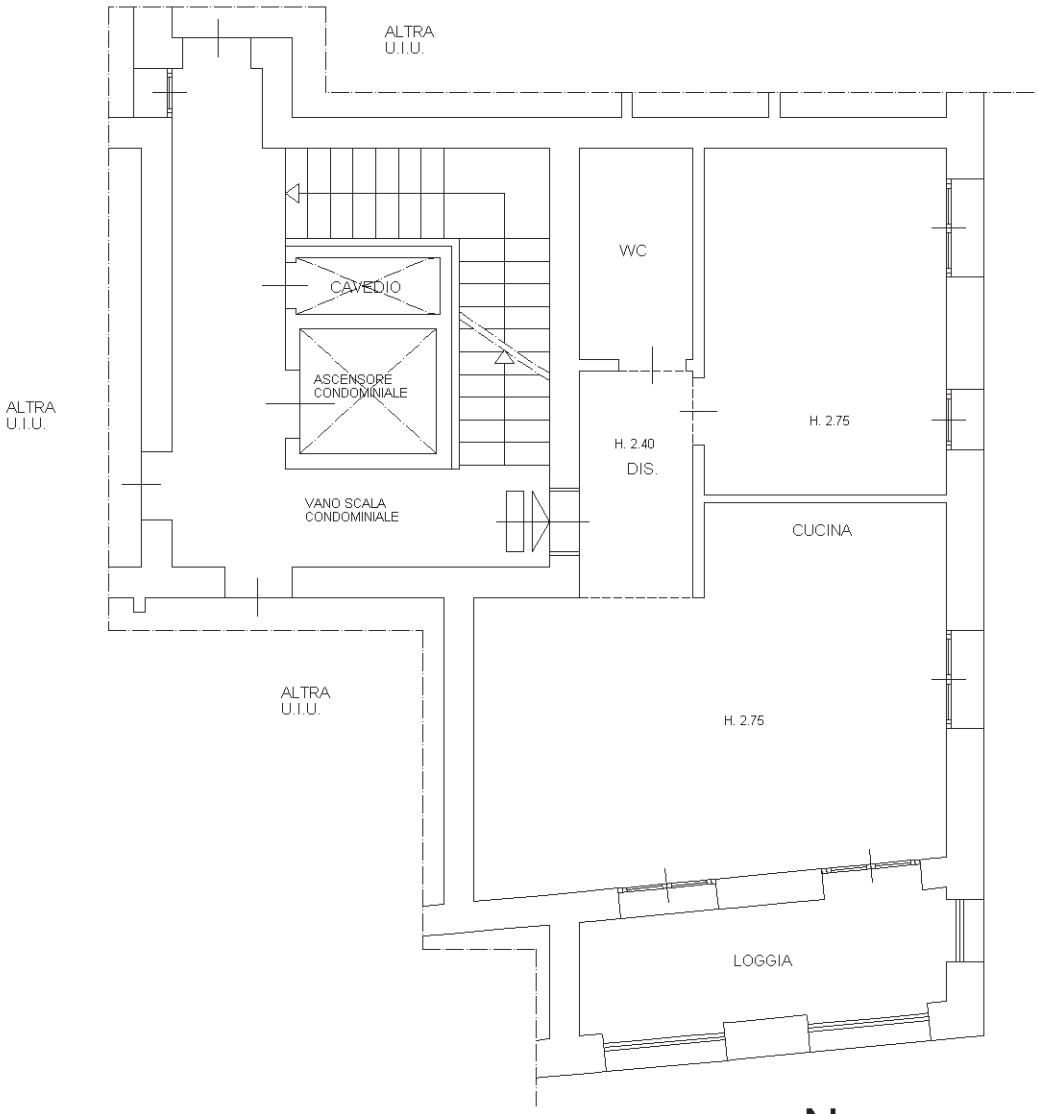

N

PIANO PRIMO

Agenzia delle Entrate
CATASTO FABBRICATI
Ufficio Provinciale di
Firenze

Dichiarazione protocollo n. del

Planimetria di u.i.u. in Comune di Sesto Fiorentino

Viale Imre Nagy civ. 7

Identificativi Catastali:
Sezione:
Foglio: 57
Particella: 528
Subalterno: 533

Compilata da:
Mori Valdemaro

Iscritto all'albo:
Architetti

Prov. Firenze N. 01783

Scheda n. 1 Scala 1:100

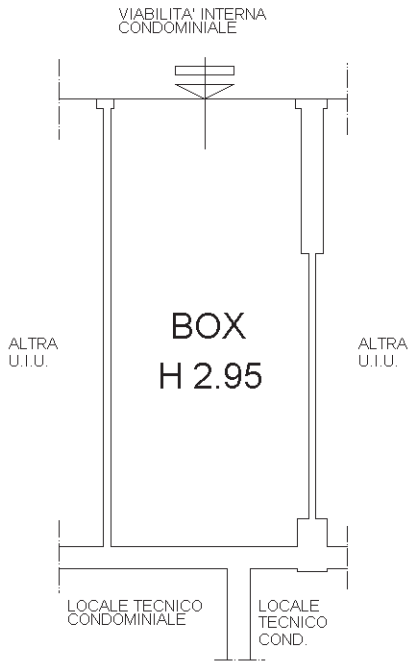

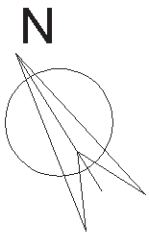

PIANO INTERRATO

Agenzia delle Entrate
CATASTO FABBRICATI
Ufficio Provinciale di
Firenze

Dichiarazione protocollo n. del

Planimetria di u.i.u. in Comune di Sesto Fiorentino

Galleria Nazioni Unite civ. 11

Identificativi Catastali:
Sezione:
Foglio: 57
Particella: 528
Subalterno: 594

Compilata da:
Mori Valdemaro

Iscritto all'albo:
Architetti

Prov. Firenze N. 01783

Scheda n. 1 Scala 1:100

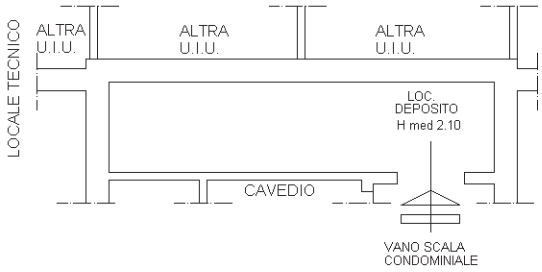

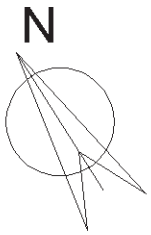

PIANO INTERRATO